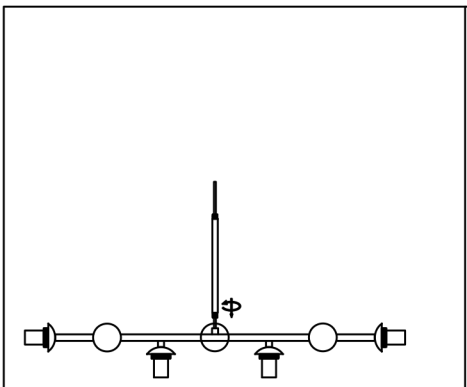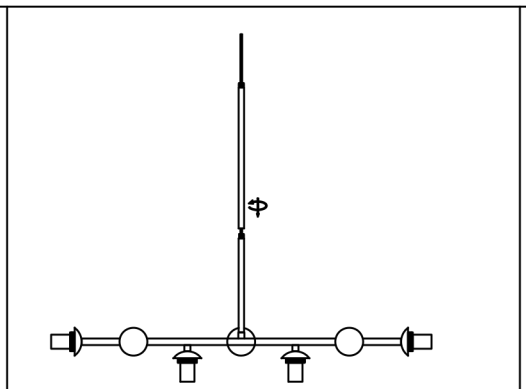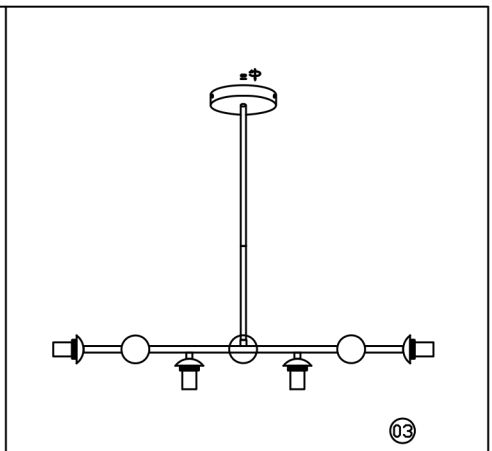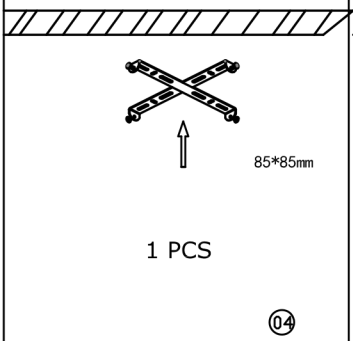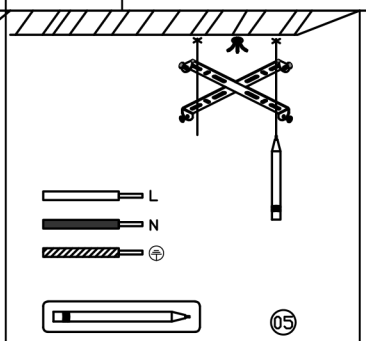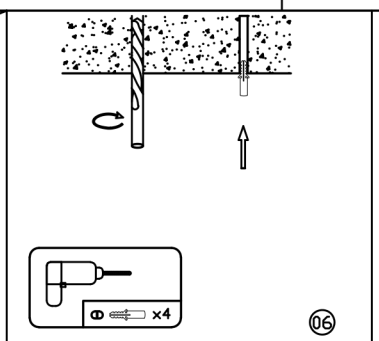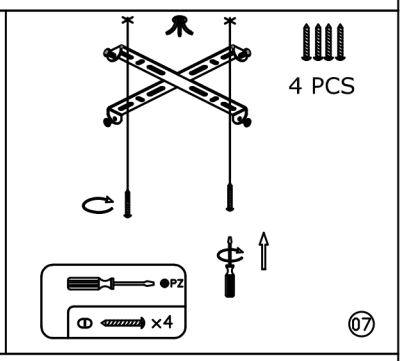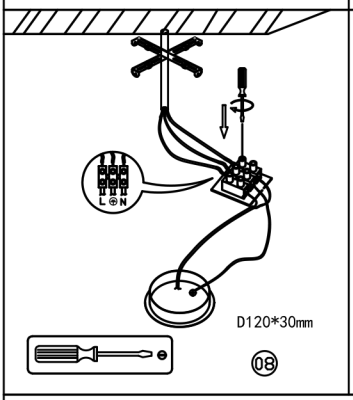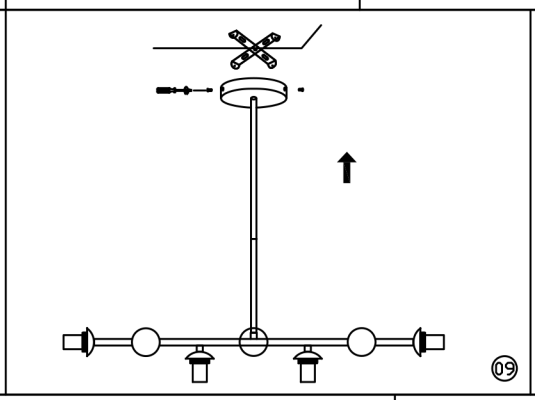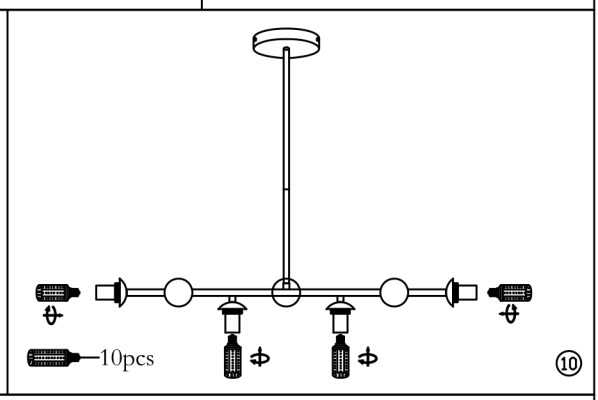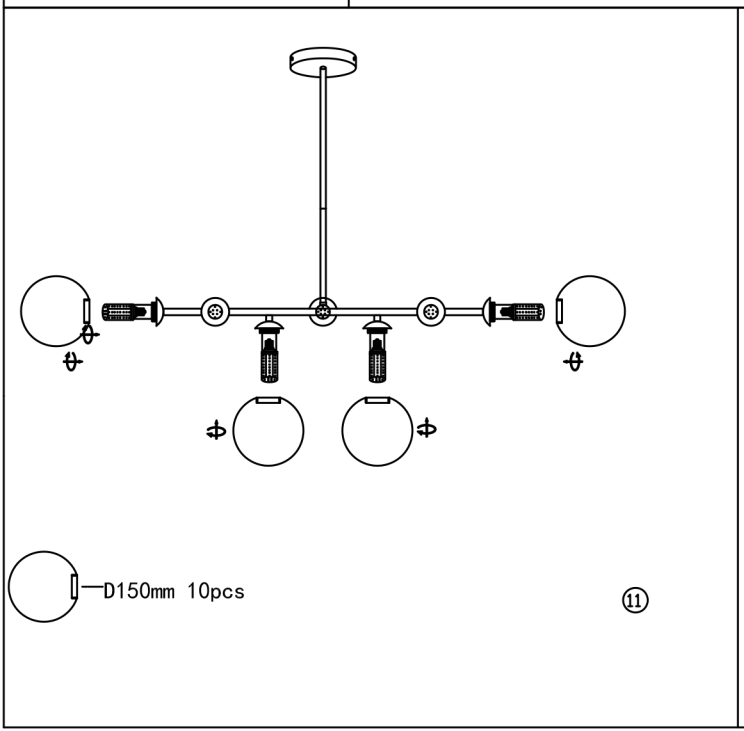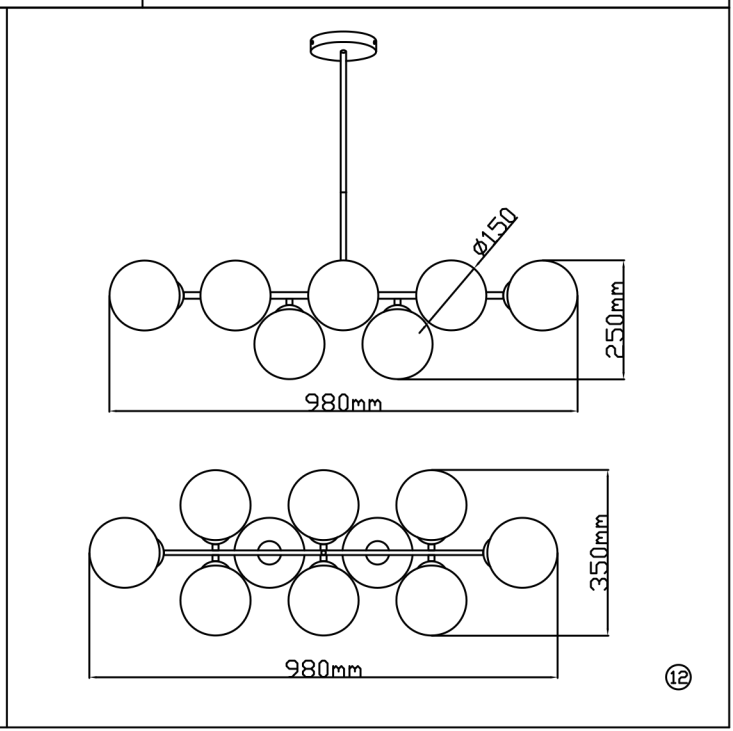Инструкция: 07508-10